econex
ЭНЕРГОЭФФЕКТИВНЫЕ РЕШЕНИЯ

ЗАВОД «ЭКОНЕКС»
ОТ ПРОЕКТА ДО МОНТАЖА

российский производитель светотехнического оборудования и систем управле - ния освещением с экспертной реализацией проекта на предприятии заказчика

Светильник Econex Loft 24 Prism IP54 5000K

Артикул: 2702411



Параметры

Светотехнические

Световой поток, лм	3360
Световая отдача, лм/Вт	120
Цветовая температура, К	5000
Тип кривой силы света (КСС)	Косинусная (Д)
Тип источника света	СД
Общий индекс цветопередачи, Ra, не менее	80
Коэффициент пульсации светового потока, %, не более	5

Электротехнические

Класс защиты от поражения электрическим током	I
Коэффициент мощности, не менее	0.95
Потребляемая мощность, Вт	28
Номинальное напряжение (диапазон рабочих напряжений), В	~230 (176–264)
Частота питающей сети, Гц	45–65

Серия универсальных светильников Econex Loft разработана для освещения промышленных помещений, складских и логистических центров, торговых залов, спортивных сооружений. Высота установки от 2 до 6 метров. Несмотря на небольшой вес и демократичные цены, светильник отличается высокими светотехническими и эксплуатационными показателями, а качественные комплектующие обеспечивают высокую надежность и длительный срок службы.
В зависимости от модели светильники выпускаются в базовом исполнении или комплектуются встроенным блоком аварийного питания (БАП), рассчитанным на работу в течении 1 часа (ЕМ) в аварийном режиме.

ООО «ТД «Эконекс»
ИНН 3459011235
КПП 345901001

400005, Волгоград,
пр. Ленина, 65К, оф. 11
www.econex.ru

(8442) 72 77 72
www.econex.ru
info@econex.ru

8 800 500 34 97
звонки по России бесплатно

econex
ЭНЕРГОЭФФЕКТИВНЫЕ РЕШЕНИЯ

ЗАВОД «ЭКОНЕКС»
ОТ ПРОЕКТА ДО МОНТАЖА

российский производитель светотехнического оборудования и систем управле - ния освещением с экспертной реализацией проекта на предприятии заказчика

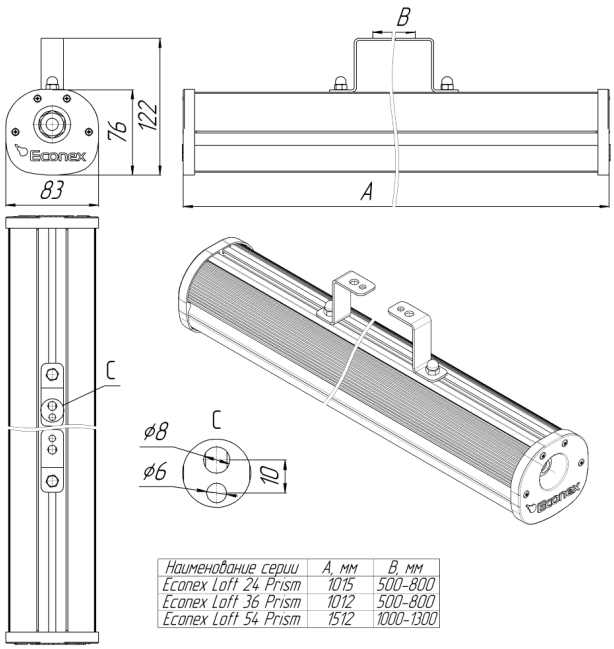

Наименование серии	A, мм	B, мм
Econex Loft 24 Prism	1015	500-800
Econex Loft 36 Prism	1012	500-800
Econex Loft 54 Prism	1512	1000-1300

Параметры

Эксплуатационные

Гарантийный срок, месяцев	60
Климатическое исполнение	УХЛ2
Степень защиты	IP54
Температура окружающей среды при эксплуатации / при хранении, °C	от -20 до +40

Конструктивные

Масса, кг, не более	2,1
Габаритные размеры Д × Ш × В, мм	1015×85×105
Способ установки	Универсальный
Цвет корпуса	серый

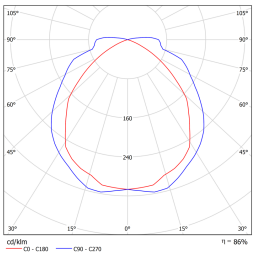

ООО «ТД «Эконекс»
ИНН 3459011235
КПП 345901001

400005, Волгоград,
пр. Ленина, 65К, оф. 11
www.econex.ru

(8442) 72 77 72
www.econex.ru
info@econex.ru

8 800 500 34 97
звонки по России бесплатно