econex
ЭНЕРГОЭФФЕКТИВНЫЕ РЕШЕНИЯ

ЗАВОД «ЭКОНЕКС»
ОТ ПРОЕКТА ДО МОНТАЖА

российский производитель светотехнического оборудования и систем управле - ния освещением с экспертной реализацией проекта на предприятии заказчика

Светильник Econex SkyX 360 D90 5000K G2 AN

Артикул: 1436061



Параметры

Светотехнические

Световой поток, лм	54600
Световая отдача, лм/Вт	160
Цветовая температура, К	5000
Тип кривой силы света (КСС)	Косинусная (Д)
Тип источника света	СД
Общий индекс цветопередачи, Ra, не менее	70
Коэффициент пульсации светового потока, %, не более	5

Электротехнические

Класс защиты от поражения электрическим током	I
Коэффициент мощности, не менее	0.95
Потребляемая мощность, Вт	342
Номинальное напряжение (диапазон рабочих напряжений), В	~230 (90-305)
Частота питающей сети, Гц	50-60

Серия светильников Econex SkyX G2 предназначена для установки на высокомачтовые опоры при освещении больших открытых пространств, территорий аэропортов, морских портов, открытых и крытых спортивных сооружений, транспортных развязок, карьеров ГОК. Осветительное устройство с высокой эффективностью позволяет достигать максимальных показателей экономии.

ООО «ТД «Эконекс»
ИНН 3459011235
КПП 345901001

400005, Волгоград,
пр. Ленина, 65К, оф. 11
www.econex.ru

(8442) 72 77 72
www.econex.ru
info@econex.ru

8 800 500 34 97
звонки по России бесплатно

econex
ЭНЕРГОЭФФЕКТИВНЫЕ РЕШЕНИЯ

ЗАВОД «ЭКОНЕКС»
ОТ ПРОЕКТА ДО МОНТАЖА

российский производитель светотехнического оборудования и систем управле - ния освещением с экспертной реализацией проекта на предприятии заказчика

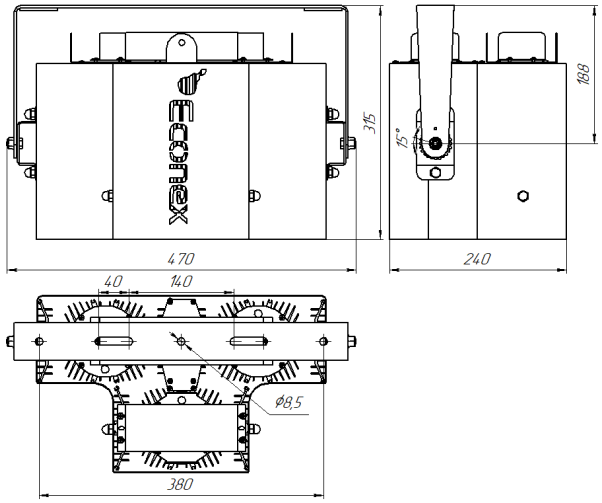

Параметры

Эксплуатационные

Гарантийный срок, месяцев	60
Климатическое исполнение	УХЛ1
Степень защиты	IP65
Температура окружающей среды при эксплуатации / при хранении, °C	от -40 до +40

Конструктивные

Масса, кг, не более	14,2
Габаритные размеры Д × Ш × В, мм	470×240×315
Способ установки	Настенный
Цвет корпуса	черный

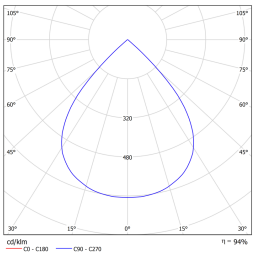

ООО «ТД «Эконекс»
ИНН 3459011235
КПП 345901001

400005, Волгоград,
пр. Ленина, 65К, оф. 11
www.econex.ru

(8442) 72 77 72
www.econex.ru
info@econex.ru

8 800 500 34 97
звонки по России бесплатно