Светильник Econex Universal 60 D120 IP65 5000K G2

Артикул: 7006011

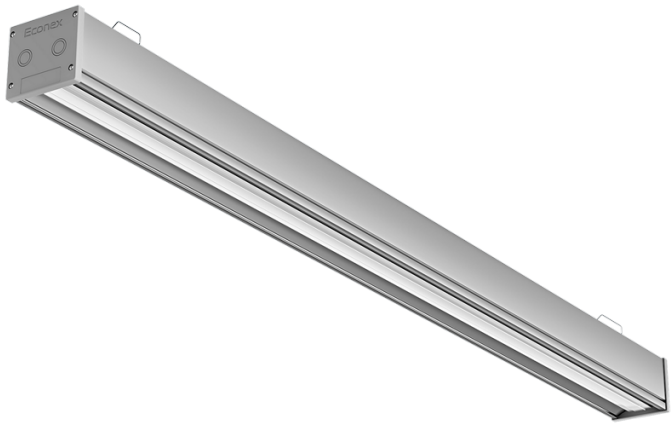

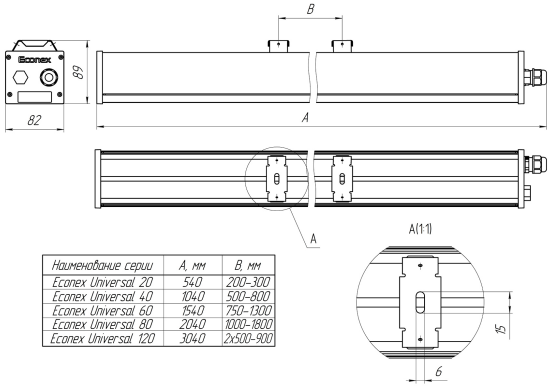

Наименование серии	A, мм	B, мм
Econex Universal 20	540	200-300
Econex Universal 40	1040	500-800
Econex Universal 60	1540	750-1300
Econex Universal 80	2040	1000-1800
Econex Universal 120	3040	2x500-900

Напряжение сети	~220 (198-242) В
Частота питания	50-60 Гц
Мощность	58 Вт
Коэффициент мощности, не менее	0.9
Класс защиты от поражения током	I
Тип источника света	СД
Световой поток	9270 лм
Световая отдача светильника	160 лм/Вт
Цветовая температура	5000 К
Индекс цветопередачи	> 80
Тип КСС	косинусная
Коэффициент пульсации светового потока	менее 5%
Способ установки светильника	универсальный
Климатическое исполнение	УХЛ2
Степень защиты	IP65
Температурный режим при эксплуатации	от -20 до +40 °С
Цвет корпуса	серый
Вес	3,1 кг
Габариты (ДхШхВ)	1540x82x84 мм
Гарантийный срок, месяцев	60 месяцев
Аварийный блок питания (EM)	Нет
Взрывозащита 1ExmIICT6	Нет
Диммирование по расписанию (ND)	Нет
Диммирование по протоколу 1-10 В (AN)	Нет
Диммирование по протоколу DALI (DALI)	Нет
Управление системой Smart (RF)	Нет

UNIVERSAL G2

Второе поколение линейных универсальных светильников для промышленных, складских, торговых и спортивных объектов. Благодаря высокой эффективности (160 лм/Вт) и лаконичному дизайну данную серию можно использовать в различных помещениях с высотой потолков до 2 до 12 метров.

Econex®
светодиодное освещение

ООО «ТД «ЭКОНЕКС»
+7 (800) 500-34-97
+7 (8442) 72-77-72 | Многоканальный
info@econex.ru

АДРЕС
400005, Россия
Волгоград, пр-т Ленина, 92
econex.ru

РЕКВИЗИТЫ
ИНН 3459011235
© 2019. Econex, Производство осветительных приборов