econex
ЭНЕРГОЭФФЕКТИВНЫЕ РЕШЕНИЯ

ЗАВОД «ЭКОНЕКС»
ОТ ПРОЕКТА ДО МОНТАЖА

российский производитель светотехнического оборудования и систем управле - ния освещением с экспертной реализацией проекта на предприятии заказчика

Светильник Econex Highway 140 W3 4000K G2

Артикул: 2514001



Серия консольных светильников Econex Highway G2 для освещения автомобильных дорог категории IA, IБ, IВ. Литой алюминиевый корпус с порошковым покрытием обеспечивает надежность конструкции и современный внешний вид. Защитное стекло, высокая световая отдача и оптимальная КСС идеально подходят для освещения дорог с высокой интенсивностью движения. Серия Econex Highway G2 допущена к применению на объектах ГК «Автодор» и Федерального Дорожного Агентства.

Параметры

Светотехнические

Световой поток, лм	24100
Световая отдача, лм/Вт	162
Цветовая температура, К	4000
Тип кривой силы света (КСС)	Широкая боковая (Ш)
Тип источника света	СД
Общий индекс цветопередачи, Ra, не менее	70
Коэффициент пульсации светового потока, %, не более	5

Электротехнические

Класс защиты от поражения электрическим током	I
Коэффициент мощности, не менее	0.95
Потребляемая мощность, Вт	149
Номинальное напряжение (диапазон рабочих напряжений), В	~230 (90-305)
Частота питающей сети, Гц	50-60

ООО «ТД «Эконекс»
ИНН 3459011235
КПП 345901001

400005, Волгоград,
пр. Ленина, 65К, оф. 11
www.econex.ru

(8442) 72 77 72
www.econex.ru
info@econex.ru

8 800 500 34 97
звонки по России бесплатно

econex
ЭНЕРГОЭФФЕКТИВНЫЕ РЕШЕНИЯ

ЗАВОД «ЭКОНЕКС»
ОТ ПРОЕКТА ДО МОНТАЖА

российский производитель светотехнического оборудования и систем управле - ния освещением с экспертной реализацией проекта на предприятии заказчика

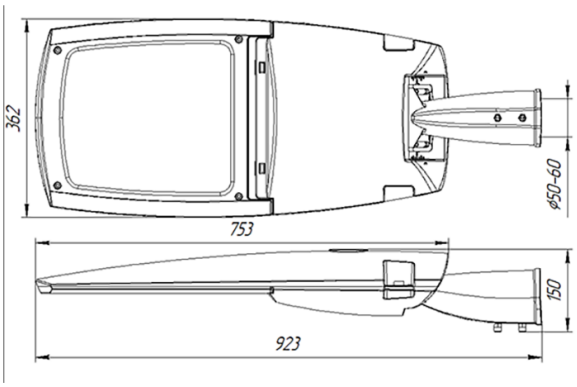

Параметры

Эксплуатационные

Гарантийный срок, месяцев	60
Климатическое исполнение	У1
Степень защиты	IP66
Температура окружающей среды при эксплуатации / при хранении, °С	от -40 до +40

Конструктивные

Масса, кг, не более	12,0
Габаритные размеры Д × Ш × В, мм	923×362×150
Способ установки	Консольный
Цвет корпуса	серый

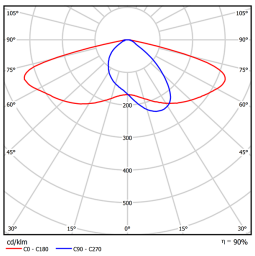

ООО «ТД «Эконекс»
ИНН 3459011235
КПП 345901001

400005, Волгоград,
пр. Ленина, 65К, оф. 11
www.econex.ru

(8442) 72 77 72
www.econex.ru
info@econex.ru

8 800 500 34 97
звонки по России бесплатно