Светильник Econex Budget 24 4000K IP65 G2

Артикул: 2302421



Невысокая стоимость бытовых светильников серии Econex Budget G2, его надежная конструкция и длительный срок службы позволяет существенно снизить платежи за электроэнергию ТСЖ, управляющим компаниям и другим предприятиям

Параметры

Светотехнические

Световой поток, лм	2840 лм
Световая отдача, лм/Вт	126 лм/Вт
Цветовая температура, К	4000
Тип кривой силы света (КСС)	Косинусная (Д)
Тип источника света	СД
Общий индекс цветопередачи, Ra, не менее	80

Электротехнические

Класс защиты от поражения электрическим током	I
Коэффициент мощности, не менее	0.9
Потребляемая мощность, Вт	22.5 Вт
Номинальное напряжение (диапазон рабочих напряжений), В	~220 В
Частота питающей сети, Гц	50

econex
ЭНЕРГОЭФФЕКТИВНЫЕ РЕШЕНИЯ

ЗАВОД «ЭКОНЕКС»
ОТ ПРОЕКТА ДО МОНТАЖА

российский производитель светотехнического оборудования и систем управле - ния освещением с экспертной реализацией проекта на предприятии заказчика

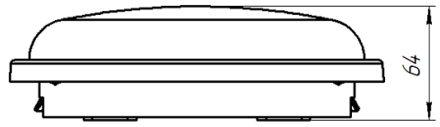

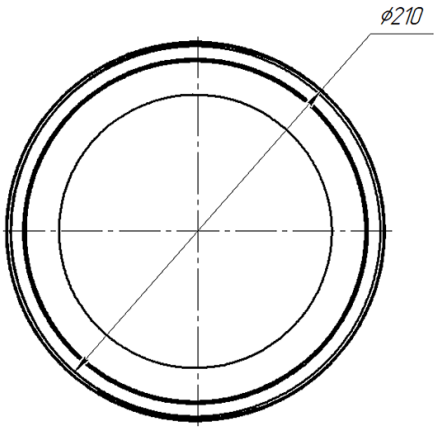

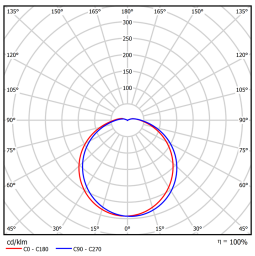

Параметры

Эксплуатационные

Гарантийный срок, месяцев	36
Климатическое исполнение	У2
Степень защиты	IP65
Температура окружающей среды при эксплуатации / при хранении, °С	от -20 до +40

Конструктивные

Масса, кг, не более	0,45 кг
Габаритные размеры Д × Ш × В, мм	Ø210×64
Способ установки	Настенный
Цвет корпуса	белый

ООО «ТД «Эконекс»
ИНН 3459011235
КПП 345901001

400005, Волгоград,
пр. Ленина, 65К, оф. 11
www.econex.ru

(8442) 72 77 72
www.econex.ru
info@econex.ru

8 800 500 34 97
звонки по России бесплатно