Кронштейн Лира для Ray 100-200

Артикул: 7800001

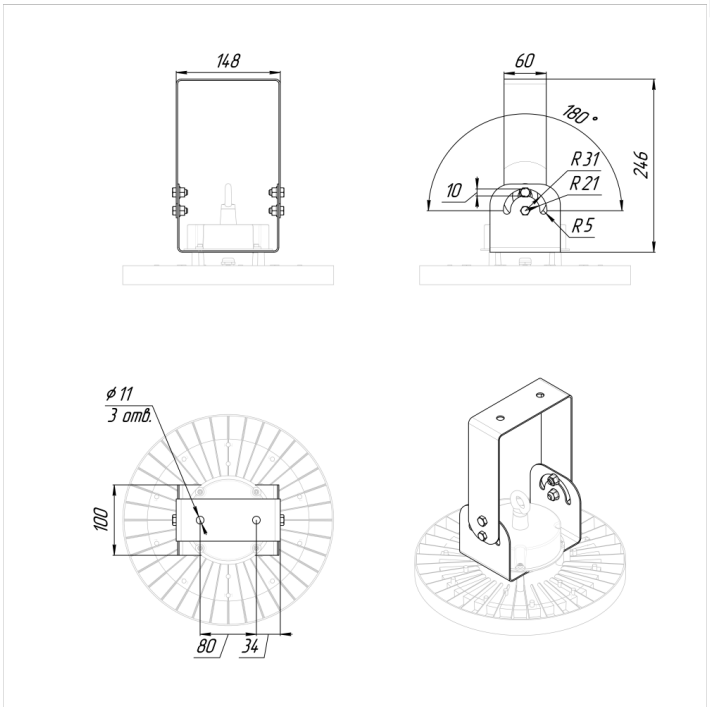

Параметры

Параметры

Эксплуатационные

Климатическое исполнение	УХЛ2

Конструктивные

Масса, кг, не более	1 кг