econex
ЭНЕРГОЭФФЕКТИВНЫЕ РЕШЕНИЯ

ЗАВОД «ЭКОНЕКС»
ОТ ПРОЕКТА ДО МОНТАЖА

российский производитель светотехнического оборудования и систем управле - ния освещением с экспертной реализацией проекта на предприятии заказчика

# Светильник Econex Liner Glass 20 250mm D120 5000K IP66

Артикул: 1011610702




## Параметры

### Светотехнические

| | |
|---|---|
| Световой поток, лм | 3250 |
| Световая отдача, лм/Вт | 135 |
| Цветовая температура, К | 5000 |
| Тип кривой силы света (КСС) | Косинусная (Д) |
| Тип источника света | СД |
| Общий индекс цветопередачи, Ra, не менее | 80 |
| Коэффициент пульсации светового потока, %, не более | 1 |

### Электротехнические

| | |
|---|---|
| Класс защиты от поражения электрическим током | I |
| Коэффициент мощности, не менее | 0.95 |
| Потребляемая мощность, Вт | 24 |
| Номинальное напряжение (диапазон рабочих напряжений), В | ~230 (198–264) |
| Частота питающей сети, Гц | 47–63 |

Серия линейных светильников Econex Liner с закаленным стеклом предназначена для освещения промышленных помещений с тяжелыми условиями эксплуатации, для помещений класса пожароопасности П-IIа. Характеризуются надежной герметизацией и высокой степенью пылевлагозащиты IP66.
В зависимости от модели светильники Econex Liner выпускаются в базовом исполнении или комплектуются встроенным блоком аварийного питания (БАП), рассчитанным на работу в течении 1 часа (ЕМ) или 3 часов (ЕМ3). Световой поток в аварийном режиме 220/900 лм.

ООО «ТД «Эконекс»
ИНН 3459011235
КПП 345901001

400005, Волгоград,
пр. Ленина, 65К, оф. 11
www.econex.ru

(8442) 72 77 72
www.econex.ru
info@econex.ru

8 800 500 34 97
звонки по России бесплатно

econex
ЭНЕРГОЭФФЕКТИВНЫЕ РЕШЕНИЯ

# ЗАВОД «ЭКОНЕКС»
# ОТ ПРОЕКТА ДО МОНТАЖА

российский производитель светотехнического оборудования и систем управле - ния освещением с экспертной реализацией проекта на предприятии заказчика

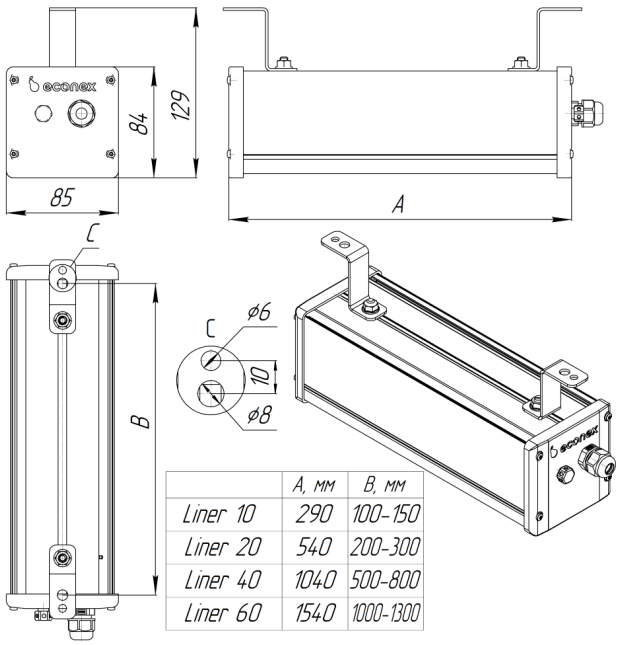


| | A, мм | B, мм |
|---|---|---|
| Liner 10 | 290 | 100-150 |
| Liner 20 | 540 | 200-300 |
| Liner 40 | 1040 | 500-800 |
| Liner 60 | 1540 | 1000-1300 |

## Параметры

### Эксплуатационные

| | |
|---|---|
| Гарантийный срок, месяцев | 60 |
| Климатическое исполнение | У2 |
| Степень защиты | IP66 |
| Температура окружающей среды при эксплуатации / при хранении, °C | от -40 до +40 |

### Конструктивные

| | |
|---|---|
| Масса, кг, не более | 1 |
| Габаритные размеры Д × Ш × В, мм | 290×85×97 |
| Способ установки | Универсальный |
| Цвет корпуса | серый |

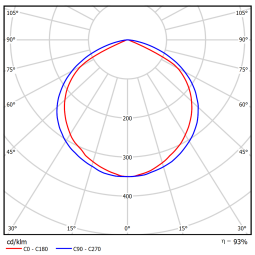


ООО «ТД «Эконекс»
ИНН 3459011235
КПП 345901001

400005, Волгоград,
пр. Ленина, 65К, оф. 11
www.econex.ru

(8442) 72 77 72
www.econex.ru
info@econex.ru

8 800 500 34 97
звонки по России бесплатно