Светильник Econex Arctic 10 Prism 4000K G2

Артикул: 1014613115



Параметры

Светотехнические

Световой поток, лм	1670
Световая отдача, лм/Вт	186 лм/Вт
Цветовая температура, К	4000
Тип кривой силы света (КСС)	Косинусная (Д)
Тип источника света	СД
Общий индекс цветопередачи, Ra, не менее	80
Коэффициент пульсации светового потока, %, не более	5

Электротехнические

Класс защиты от поражения электрическим током	I
Коэффициент мощности, не менее	0.9
Потребляемая мощность, Вт	9 Вт
Номинальное напряжение (диапазон рабочих напряжений), В	~220 (198–240)
Частота питающей сети, Гц	50

Светильники серии Econex Arctic G2 применяются для освещения промышленных помещений, складских и логистических комплексов. Высота установки – до 8 метров. Модели выпускаются: в базовом исполнении, с блоком аварийного питания (БАП), рассчитанным на работу в течении 1 часа (EM) в аварийном режиме и со встроенным микроволновым датчиком движения (sensor).

Микроволновый датчик реагирует на движение в зоне действия сенсора и учитывает уровень окружающей освещенности, позволяя дополнительно экономить электроэнергию. Подключение светильников с датчиком подразумевает два варианта схем подключения: индивидуальное или управление группой светильников одним главным светильником с встроенным датчиком (тупиковая и транзитная схемы подключения).

Светильники Econex Arctic G2 подходят для монтажа на любые ровные поверхности из несгораемых материалов, на металлические конструкции и подвесные системы.

ЗАВОД «ЭКОНЕКС»
ОТ ПРОЕКТА ДО МОНТАЖА

российский производитель светотехнического оборудования и систем управле - ния освещением с экспертной реализацией проекта на предприятии заказчика

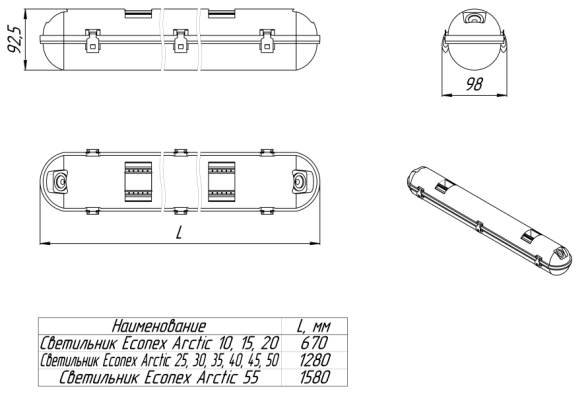

Наименование	L, мм
Светильник Econex Arctic 10, 15, 20	670
Светильник Econex Arctic 25, 30, 35, 40, 45, 50	1280
Светильник Econex Arctic 55	1580

Параметры

Эксплуатационные

Гарантийный срок, месяцев	60
Климатическое исполнение	УХЛ2
Степень защиты	IP65
Температура окружающей среды при эксплуатации / при хранении, °С	от -40 до +40

Конструктивные

Масса, кг, не более	1,5 кг
Габаритные размеры Д × Ш × В, мм	670×90×100
Способ установки	Потолочный
Цвет корпуса	серый

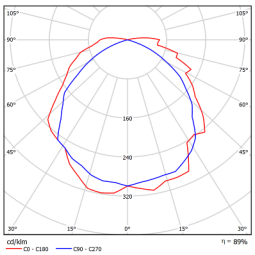

ООО «ТД «Эконекс»
ИНН 3459011235
КПП 345901001

400005, Волгоград,
пр. Ленина, 65К, оф. 11
www.econex.ru

(8442) 72 77 72
www.econex.ru
info@econex.ru

8 800 500 34 97
звонки по России бесплатно