Светильник Econex Ray 240 D120 5000K BP

Артикул: 991951

Серия светильников Econex Ray предназначена для освещения промышленных помещений с высотой установки от 6 метров. Светильники обладают высокой эффективностью, гибкой конфигурации по мощности и оптимальными КСС для создания равномерности освещения. Эти и другие характеристики позволяют создавать осветительные установки с минимальной стоимостью владения.

Параметры

Светотехнические

Световой поток, лм	44600 лм
Световая отдача, лм/Вт	190 лм/Вт
Цветовая температура, К	5000
Тип кривой силы света (КСС)	Косинусная (Д)
Тип источника света	СД
Общий индекс цветопередачи, Ra, не менее	70
Коэффициент пульсации светового потока, %, не более	5

Электротехнические

Класс защиты от поражения электрическим током	I
Коэффициент мощности, не менее	0.9
Потребляемая мощность, Вт	240 Вт
Номинальное напряжение (диапазон рабочих напряжений), В	~220 (100–277)
Частота питающей сети, Гц	50–60

ЗАВОД «ЭКОНЕКС»
ОТ ПРОЕКТА ДО МОНТАЖА

российский производитель светотехнического оборудования и систем управления освещением с экспертной реализацией проекта на предприятии заказчика

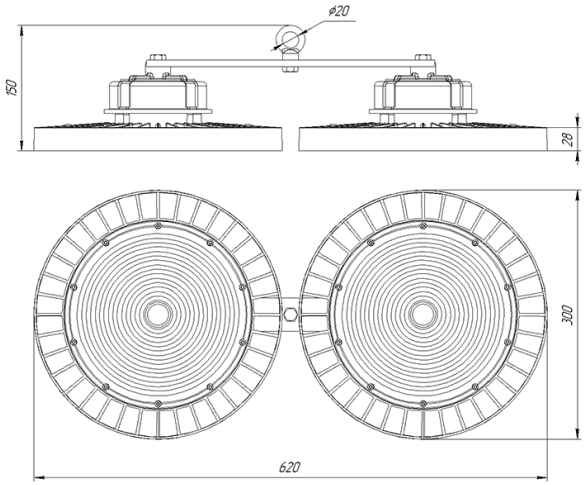

Параметры

Эксплуатационные

Гарантийный срок, месяцев	60
Климатическое исполнение светильника	УХЛ2
Степень защиты светильника	IP65
Температура окружающей среды при эксплуатации / при хранении, °C	от -40 до +50

Конструктивные

Масса, кг, не более	7,5 кг
Габаритные размеры Д × Ш × В, мм	700×340×160
Способ установки светильника	Подвесной
Цвет корпуса	черный

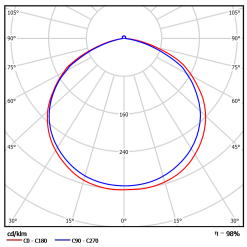

ООО «ТД «Эконекс»
ИНН 3459011235
КПП 345901001

400005, Волгоград,
пр. Ленина, 65К, оф. 11
www.econex.ru

(8442) 72 77 72
www.econex.ru
info@econex.ru

8 800 500 34 97
звонки по России бесплатно