econex
ЭНЕРГОЭФФЕКТИВНЫЕ РЕШЕНИЯ

ЗАВОД «ЭКОНЕКС»
ОТ ПРОЕКТА ДО МОНТАЖА

российский производитель светотехнического оборудования и систем управле - ния освещением с экспертной реализацией проекта на предприятии заказчика

# Светильник Econex Highway 160 W3 5000K G2 IcePro

Артикул: 1014814426



Серия консольных светильников Econex Highway G2 IcePro разработана для освещения автомобильных дорог категории IA, IБ, IВ при температуре окружающей среды от –60° до +40°. Герметичный блок питания адаптирован для низкотемпературных условий, обеспечивая стабильную работу и защиту от перепадов напряжения.

## Параметры

### Светотехнические

| | |
|---|---|
| Световой поток, лм | 25600 |
| Световая отдача, лм/Вт | 160 |
| Цветовая температура, К | 5000 |
| Тип кривой силы света (КСС) | Широкая боковая (Ш) |
| Тип источника света | СД |
| Общий индекс цветопередачи, Ra, не менее | 70 |
| Коэффициент пульсации светового потока, %, не более | 5 |

### Электротехнические

| | |
|---|---|
| Класс защиты от поражения электрическим током | I |
| Коэффициент мощности, не менее | 0.95 |
| Потребляемая мощность, Вт | 160 |
| Номинальное напряжение (диапазон рабочих напряжений), В | ~230 (90–305) |
| Частота питающей сети, Гц | 47–63 |

ООО «ТД «Эконекс»
ИНН 3459011235
КПП 345901001

400005, Волгоград,
пр. Ленина, 65К, оф. 11
www.econex.ru

(8442) 72 77 72
www.econex.ru
info@econex.ru

8 800 500 34 97
звонки по России бесплатно

# ЗАВОД «ЭКОНЕКС»
# ОТ ПРОЕКТА ДО МОНТАЖА

российский производитель светотехнического оборудования и систем управле - ния освещением с экспертной реализацией проекта на предприятии заказчика

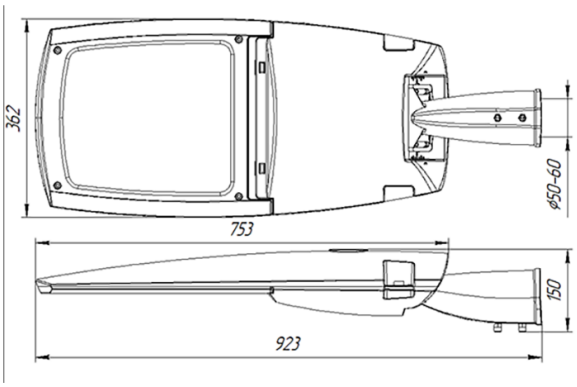


## Параметры

### Эксплуатационные

| | |
|---|---|
| Гарантийный срок, месяцев | 60 |
| Климатическое исполнение | УХЛ1 |
| Степень защиты | IP66 |
| Температура окружающей среды при эксплуатации / при хранении, °С | от -60 до +40 |

### Конструктивные

| | |
|---|---|
| Масса, кг, не более | 12,0 |
| Габаритные размеры Д × Ш × В, мм | 923×362×150 |
| Способ установки | Консольный |
| Цвет корпуса | серый |

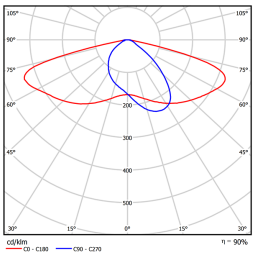

ООО «ТД «Эконекс»
ИНН 3459011235
КПП 345901001

400005, Волгоград,
пр. Ленина, 65К, оф. 11
www.econex.ru

(8442) 72 77 72
www.econex.ru
info@econex.ru

8 800 500 34 97
звонки по России бесплатно