Светильник Econex Highway 200 W3 5000K G2 IcePro

Артикул: 1014814430

Серия консольных светильников Econex Highway G2 IcePro разработана для освещения автомобильных дорог категории IA, IБ, IВ при температуре окружающей среды от –60° до +40°. Герметичный блок питания адаптирован для низкотемпературных условий, обеспечивая стабильную работу и защиту от перепадов напряжения.

Параметры

Светотехнические

Световой поток, лм	32000
Световая отдача, лм/Вт	160
Цветовая температура, К	5000
Тип кривой силы света (КСС)	Широкая боковая (Ш)
Тип источника света	СД
Общий индекс цветопередачи, Ra, не менее	70
Коэффициент пульсации светового потока, %, не более	5

Электротехнические

Класс защиты от поражения электрическим током	I
Коэффициент мощности, не менее	0.95
Потребляемая мощность, Вт	200
Номинальное напряжение (диапазон рабочих напряжений), В	~230 (90–305)
Частота питающей сети, Гц	47–63

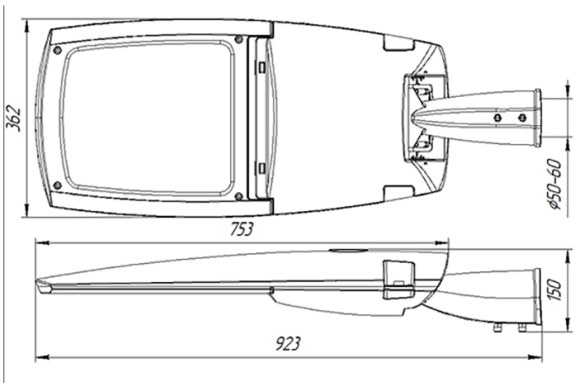

Параметры

Эксплуатационные

Гарантийный срок, месяцев	60
Климатическое исполнение светильника	УХЛ1
Степень защиты светильника	IP66
Температура окружающей среды при эксплуатации / при хранении, °C	от -60 до +40

Конструктивные

Масса, кг, не более	12,0
Габаритные размеры Д × Ш × В, мм	923×362×150
Способ установки светильника	Консольный
Цвет корпуса	серый

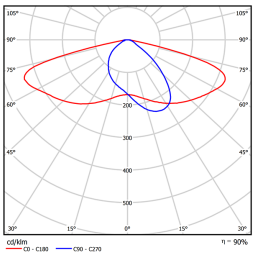

ООО «ТД «Эконекс»
ИНН 3459011235
КПП 345901001

400005, Волгоград,
пр. Ленина, 65К, оф. 11
www.econex.ru

(8442) 72 77 72
www.econex.ru
info@econex.ru

8 800 500 34 97
звонки по России бесплатно