ЭНЕРГОЭФФЕКТИВНЫЕ РЕШЕНИЯ

ЗАВОД «ЭКОНЕКС»
ОТ ПРОЕКТА ДО МОНТАЖА

российский производитель светотехнического оборудования и систем управления освещением с экспертной реализацией проекта на предприятии заказчика

# Светильник Econex Spark 20 W3 5000K G2 ST

Артикул: 1012412653

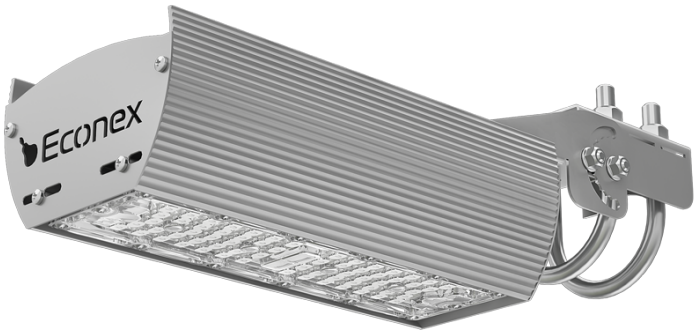


Серия современных светильников Econex Spark G2 ST разработана для дорог категории IB, II, III, IV: парковки, охранные периметры, внутридомовые территории. Высокая эффективность, пятилетняя гарантия и конструкция, не требующая очистки, – совокупность этих качеств делают светильники идеальным решением для уличного освещения. Российское производство подтверждено сертификатом СТ-1, внесены в реестр Минпромторг РФ.

## Параметры

### Светотехнические

| | |
|---|---|
| Световой поток, лм | 3050 |
| Световая отдача, лм/Вт | 145 |
| Цветовая температура, К | 5000 |
| Тип кривой силы света (КСС) | Широкая боковая (Ш) |
| Тип источника света | СД |
| Общий индекс цветопередачи, Ra, не менее | 80 |
| Коэффициент пульсации светового потока, %, не более | 5 |

### Электротехнические

| | |
|---|---|
| Класс защиты от поражения электрическим током | I |
| Коэффициент мощности, не менее | 0.95 |
| Потребляемая мощность, Вт | 21 |
| Номинальное напряжение (диапазон рабочих напряжений), В | ~230 (198–253) |
| Частота питающей сети, Гц | 45–65 |

ООО «ТД «Эконекс»
ИНН 3459011235
КПП 345901001

400005, Волгоград,
пр. Ленина, 65К, оф. 11
www.econex.ru

(8442) 72 77 72
www.econex.ru
info@econex.ru

8 800 500 34 97
звонки по России бесплатно

# ЗАВОД «ЭКОНЕКС»
# ОТ ПРОЕКТА ДО МОНТАЖА

российский производитель светотехнического оборудования и систем управления освещением с экспертной реализацией проекта на предприятии заказчика

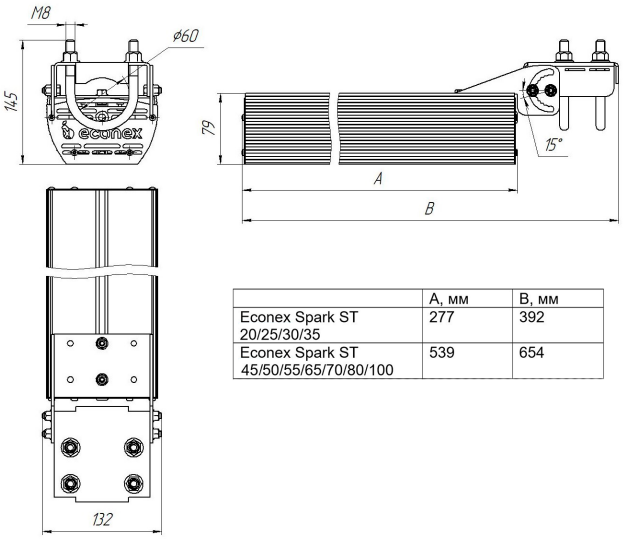


| | A, мм | B, мм |
|---|---|---|
| Econex Spark ST 20/25/30/35 | 277 | 392 |
| Econex Spark ST 45/50/55/65/70/80/100 | 539 | 654 |

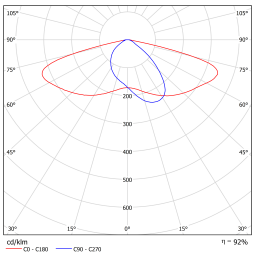


## Параметры

### Эксплуатационные

| | |
|---|---|
| Гарантийный срок, месяцев | 60 |
| Климатическое исполнение светильника | УХЛ1 |
| Степень защиты светильника | IP65 |
| Температура окружающей среды при эксплуатации / при хранении, °C | от -40 до +40 |

### Конструктивные

| | |
|---|---|
| Масса, кг, не более | 2 |
| Габаритные размеры Д × Ш × В, мм | 277×125×145 |
| Способ установки светильника | Консольный |
| Цвет корпуса | серый |


ООО «ТД «Эконекс»
ИНН 3459011235
КПП 345901001

400005, Волгоград,
пр. Ленина, 65К, оф. 11
www.econex.ru

(8442) 72 77 72
www.econex.ru
info@econex.ru

8 800 500 34 97
звонки по России бесплатно