econex
ЭНЕРГОЭФФЕКТИВНЫЕ РЕШЕНИЯ

ЗАВОД «ЭКОНЕКС»
ОТ ПРОЕКТА ДО МОНТАЖА

российский производитель светотехнического оборудования и систем управле - ния освещением с экспертной реализацией проекта на предприятии заказчика

Светильник Econex Spark 55 W3 5000K G2 ST

Артикул: 1012412659

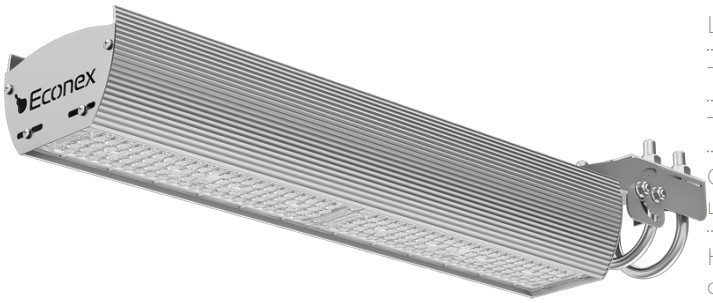

Параметры

Светотехнические

Световой поток, лм	8120
Световая отдача, лм/Вт	145
Цветовая температура, К	5000
Тип кривой силы света (КСС)	Широкая боковая (Ш)
Тип источника света	СД
Общий индекс цветопередачи, Ra, не менее	80
Коэффициент пульсации светового потока, %, не более	5

Электротехнические

Класс защиты от поражения электрическим током	I
Коэффициент мощности, не менее	0.95
Потребляемая мощность, Вт	56
Номинальное напряжение (диапазон рабочих напряжений), В	~220 (176–264)
Частота питающей сети, Гц	45–65

Серия современных светильников Econex Spark G2 ST разработана для дорог категории IB, II, III, IV: парковки, охранные периметры, внутридомовые территории. Высокая эффективность, пятилетняя гарантия и конструкция, не требующая очистки, – совокупность этих качеств делают светильники идеальным решением для уличного освещения. Российское производство подтверждено сертификатом СТ-1, внесены в реестр Минпромторг РФ.

ООО «ТД «Эконекс»
ИНН 3459011235
КПП 345901001

400005, Волгоград,
пр. Ленина, 65К, оф. 11
www.econex.ru

(8442) 72 77 72
www.econex.ru
info@econex.ru

8 800 500 34 97
звонки по России бесплатно

econex
ЭНЕРГОЭФФЕКТИВНЫЕ РЕШЕНИЯ

ЗАВОД «ЭКОНЕКС»
ОТ ПРОЕКТА ДО МОНТАЖА

российский производитель светотехнического оборудования и систем управле - ния освещением с экспертной реализацией проекта на предприятии заказчика

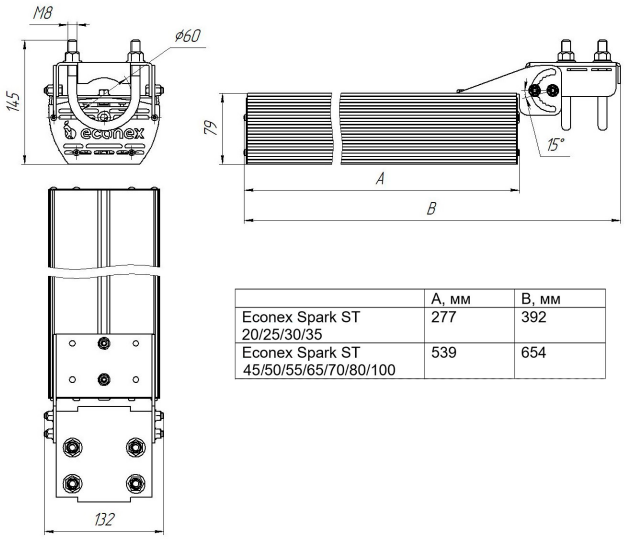

	A, мм	B, мм
Econex Spark ST 20/25/30/35	277	392
Econex Spark ST 45/50/55/65/70/80/100	539	654

Параметры

Эксплуатационные

Гарантийный срок, месяцев	60
Климатическое исполнение	УХЛ1
Степень защиты	IP65
Температура окружающей среды при эксплуатации / при хранении, °C	от -40 до +40

Конструктивные

Масса, кг, не более	2,5
Габаритные размеры Д × Ш × В, мм	539×125×145
Способ установки	Консольный
Цвет корпуса	серый

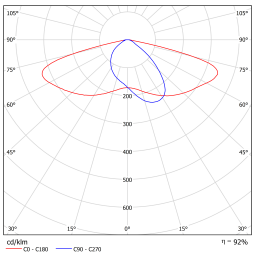

ООО «ТД «Эконекс»
ИНН 3459011235
КПП 345901001

400005, Волгоград,
пр. Ленина, 65К, оф. 11
www.econex.ru

(8442) 72 77 72
www.econex.ru
info@econex.ru

8 800 500 34 97
звонки по России бесплатно