Светильник Econex Office 595x295 15 Prism 4000K G2 EM

Артикул: 1013213038

Светильники серии Econex Office 595×295 G2 для использования в общественных помещениях, где предъявляются повышенные требования к качеству и равномерности освещения. Универсальный способ монтажа. Модель имеет модификации EM, оснащенные блоком аварийного питания, обеспечивающим работу со сниженным световым потоком в течение не менее 1 часа при отсутствии внешнего электропитания. Светильники являются эффективной заменой традиционным ЛВО.

Параметры

Светотехнические

Световой поток, лм	1900
Световая отдача, лм/Вт	136
Цветовая температура, К	4000
Тип кривой силы света (КСС)	Косинусная (Д)
Тип источника света	СД
Общий индекс цветопередачи, Ra, не менее	80
Коэффициент пульсации светового потока, %, не более	1

Электротехнические

Класс защиты от поражения электрическим током	I
Коэффициент мощности, не менее	0.93
Потребляемая мощность, Вт	14
Номинальное напряжение (диапазон рабочих напряжений), В	~230 (198–240)
Частота питающей сети, Гц	50–60

Исполнение

Блок аварийного питания EM 1ч	Да

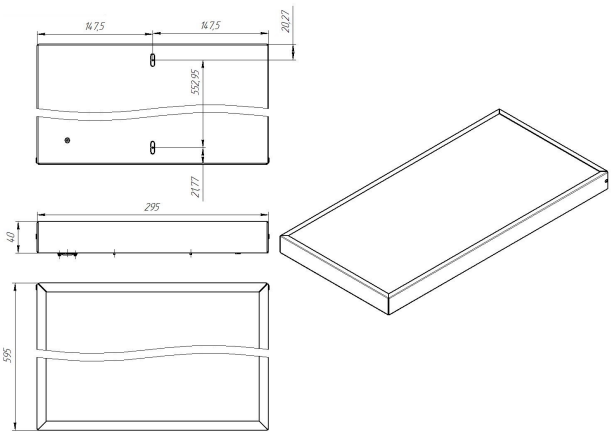

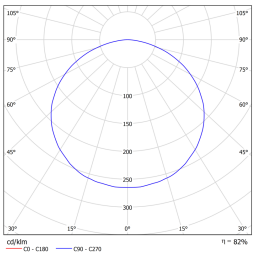

Параметры

Эксплуатационные

Гарантийный срок, месяцев	12
Климатическое исполнение светильника	УХЛ4
Степень защиты светильника	IP20
Температура окружающей среды при эксплуатации / при хранении, °C	+5 до +40

Конструктивные

Масса, кг, не более	2
Габаритные размеры Д × Ш × В, мм	595×295×40
Способ установки светильника	Универсальный
Цвет корпуса	белый

ООО «ТД «Эконекс»
ИНН 3459011235
КПП 345901001

400005, Волгоград,
пр. Ленина, 65К, оф. 11
www.econex.ru

(8442) 72 77 72
www.econex.ru
info@econex.ru

8 800 500 34 97
звонки по России бесплатно