Светильник Econex Liner 2Ex 40 D120 5000K

Артикул: 1015215509

Серия линейных светодиодных светильников Econex Liner 2Ex предназначена для освещения во взрывоопасной среде класса 2Ex.
Маркировка взрывозащиты: 2Ex ec mc IIC T6...T5 Gc X/Ex tc IIIC T85°C...T100°C Dc X.

Светильник в стандартном исполнении поставляется со взрывозащищенным кабельным вводом M20x1,5 для небронированного кабеля d:8-14мм под металлорукав dn20 (20-26,3мм) IP68 латунь никелированная - 1 шт. и кабелем 1 метр 3x1,5.

Параметры

Светотехнические

Световой поток, лм	5870
Световая отдача, лм/Вт	143
Цветовая температура, К	5000
Тип кривой силы света (КСС)	Косинусная (Д)
Тип источника света	СД
Общий индекс цветопередачи, Ra, не менее	80
Коэффициент пульсации светового потока, %, не более	5

Электротехнические

Класс защиты от поражения электрическим током	I
Коэффициент мощности, не менее	0.95
Потребляемая мощность, Вт	41
Номинальное напряжение (диапазон рабочих напряжений), В	~230 (176–264)
Частота питающей сети, Гц	47–63

ЗАВОД «ЭКОНЕКС»
ОТ ПРОЕКТА ДО МОНТАЖА

российский производитель светотехнического оборудования и систем управления освещением с экспертной реализацией проекта на предприятии заказчика

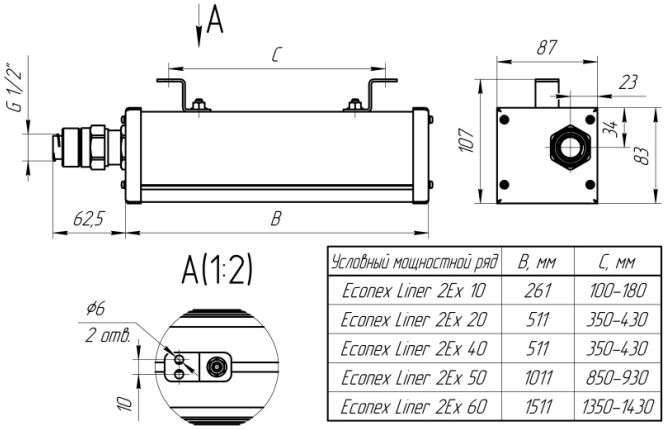

Условный мощностной ряд	B, мм	C, мм
Econex Liner 2Ex 10	261	100–180
Econex Liner 2Ex 20	511	350–430
Econex Liner 2Ex 40	511	350–430
Econex Liner 2Ex 50	1011	850–930
Econex Liner 2Ex 60	1511	1350–1430

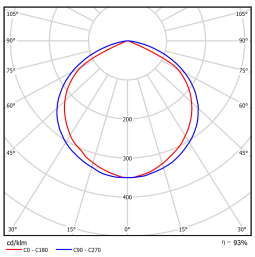

Параметры

Эксплуатационные

Гарантийный срок, месяцев	60
Климатическое исполнение светильника	УХЛ2
Степень защиты светильника	IP67
Температура окружающей среды при эксплуатации / при хранении, °C	от -60 до +40

Конструктивные

Масса, кг, не более	3,0
Габаритные размеры Д × Ш × В, мм	516×82×86
Способ установки светильника	Универсальный
Цвет корпуса	серебристый

ООО «ТД «Эконекс»
ИНН 3459011235
КПП 345901001

400005, Волгоград,
пр. Ленина, 65К, оф. 11
www.econex.ru

(8442) 72 77 72
www.econex.ru
info@econex.ru

8 800 500 34 97
звонки по России бесплатно