econex
ЭНЕРГОЭФФЕКТИВНЫЕ РЕШЕНИЯ

ЗАВОД «ЭКОНЕКС»
ОТ ПРОЕКТА ДО МОНТАЖА

российский производитель светотехнического оборудования и систем управле - ния освещением с экспертной реализацией проекта на предприятии заказчика

Светильник Energy Stock 60 LR40 IP65 5000K GL

Артикул: 1015415338

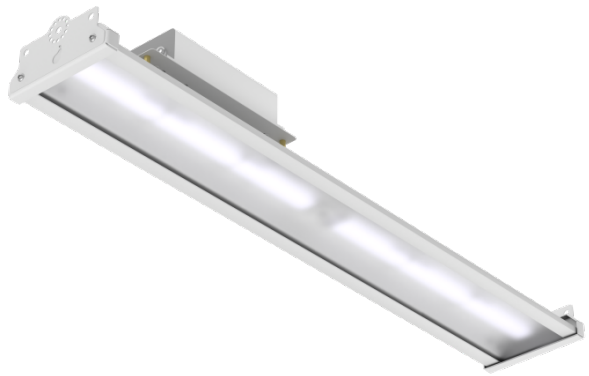

Светильники серии Econex Energy Stock предназначены для освещения складских помещений со стеллажным хранением и высотой установки от 4 до 15 метров. Благодаря разнообразию КСС можно организовать освещение вертикальных поверхностей стеллажей, межстеллажных пространств, проходов, зон комплектации, упаковки, погрузки. Так же данные светильники можно использовать для освещения промышленных цехов, проходов и торговых помещений с высокими потолками.

Параметры

Светотехнические

Световой поток, лм	8320
Световая отдача, лм/Вт	141
Цветовая температура, К	5000
Тип кривой силы света (КСС)	специальная
Тип источника света	СД
Общий индекс цветопередачи, Ra, не менее	80
Коэффициент пульсации светового потока, %, не более	5

Электротехнические

Класс защиты от поражения электрическим током	I
Коэффициент мощности, не менее	0.95
Потребляемая мощность, Вт	59
Номинальное напряжение (диапазон рабочих напряжений), В	~230 (90-305)
Частота питающей сети, Гц	47-63

ООО «ТД «Эконекс»
ИНН 3459011235
КПП 345901001

400005, Волгоград,
пр. Ленина, 65К, оф. 11
www.econex.ru

(8442) 72 77 72
www.econex.ru
info@econex.ru

8 800 500 34 97
звонки по России бесплатно

econex
ЭНЕРГОЭФФЕКТИВНЫЕ РЕШЕНИЯ

ЗАВОД «ЭКОНЕКС»
ОТ ПРОЕКТА ДО МОНТАЖА

российский производитель светотехнического оборудования и систем управле - ния освещением с экспертной реализацией проекта на предприятии заказчика

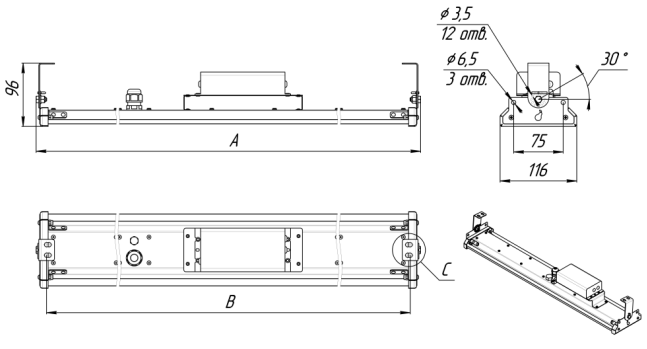

Наименование	A	B
Econex Energy Stock 40	660	631
Econex Energy Stock 60	960	931
Econex Energy Stock 80	1255	1226
Econex Energy Stock 95	1550	1521
Econex Energy Stock 115	1850	1821

Параметры

Эксплуатационные

Гарантийный срок, месяцев	60
Климатическое исполнение	УХЛ2
Степень защиты	IP65
Температура окружающей среды при эксплуатации / при хранении, °C	от -40 до +40

Конструктивные

Масса, кг, не более	3,3
Габаритные размеры Д × Ш × В, мм	940×115×80
Способ установки	Универсальный
Цвет корпуса	серый

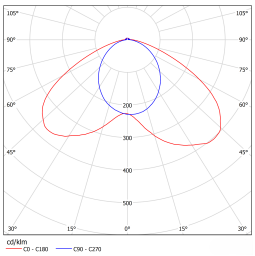

ООО «ТД «Эконекс»
ИНН 3459011235
КПП 345901001

400005, Волгоград,
пр. Ленина, 65К, оф. 11
www.econex.ru

(8442) 72 77 72
www.econex.ru
info@econex.ru

8 800 500 34 97
звонки по России бесплатно