econex
ЭНЕРГОЭФФЕКТИВНЫЕ РЕШЕНИЯ

ЗАВОД «ЭКОНЕКС»
ОТ ПРОЕКТА ДО МОНТАЖА

российский производитель светотехнического оборудования и систем управле - ния освещением с экспертной реализацией проекта на предприятии заказчика

# Светильник Energy Stock 115 30x90 IP65 4000K PC

Артикул: 1015415378



Светильники серии Econex Energy Stock предназначены для освещения складских помещений со стеллажным хранением и высотой установки от 4 до 15 метров. Благодаря разнообразию КСС можно организовать освещение вертикальных поверхностей стеллажей, межстеллажных пространств, проходов, зон комплектации, упаковки, погрузки. Так же данные светильники можно использовать для освещения промышленных цехов, проходов и торговых помещений с высокими потолками.

## Параметры

### Светотехнические

| | |
|---|---|
| Световой поток, лм | 15500 |
| Световая отдача, лм/Вт | 137 |
| Цветовая температура, К | 4000 |
| Тип кривой силы света (КСС) | специальная |
| Тип источника света | СД |
| Общий индекс цветопередачи, Ra, не менее | 80 |
| Коэффициент пульсации светового потока, %, не более | 5 |

### Электротехнические

| | |
|---|---|
| Класс защиты от поражения электрическим током | I |
| Коэффициент мощности, не менее | 0.95 |
| Потребляемая мощность, Вт | 113 |
| Номинальное напряжение (диапазон рабочих напряжений), В | ~230 (90-305) |
| Частота питающей сети, Гц | 47-63 |

ООО «ТД «Эконекс»
ИНН 3459011235
КПП 345901001

400005, Волгоград,
пр. Ленина, 65К, оф. 11
www.econex.ru

(8442) 72 77 72
www.econex.ru
info@econex.ru

8 800 500 34 97
звонки по России бесплатно

econex
ЭНЕРГОЭФФЕКТИВНЫЕ РЕШЕНИЯ

# ЗАВОД «ЭКОНЕКС»
# ОТ ПРОЕКТА ДО МОНТАЖА

российский производитель светотехнического оборудования и систем управле - ния освещением с экспертной реализацией проекта на предприятии заказчика

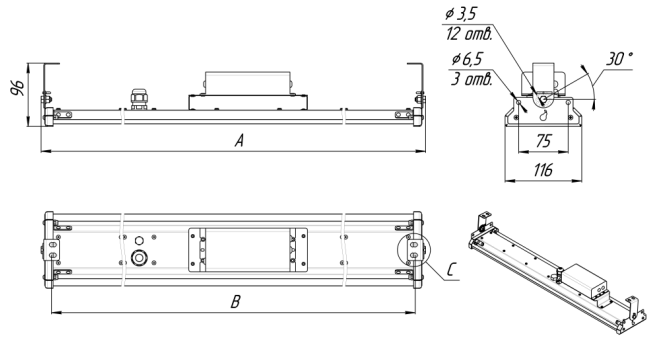


| Наименование | A | B |
|---|---|---|
| Econex Energy Stock 40 | 660 | 631 |
| Econex Energy Stock 60 | 960 | 931 |
| Econex Energy Stock 80 | 1255 | 1226 |
| Econex Energy Stock 95 | 1550 | 1521 |
| Econex Energy Stock 115 | 1850 | 1821 |

## Параметры

### Эксплуатационные

| | |
|---|---|
| Гарантийный срок, месяцев | 60 |
| Климатическое исполнение | УХЛ2 |
| Степень защиты | IP65 |
| Температура окружающей среды при эксплуатации / при хранении, °C | от -40 до +40 |

### Конструктивные

| | |
|---|---|
| Масса, кг, не более | 5,4 |
| Габаритные размеры Д × Ш × В, мм | 1840×115×80 |
| Способ установки | Универсальный |
| Цвет корпуса | серый |

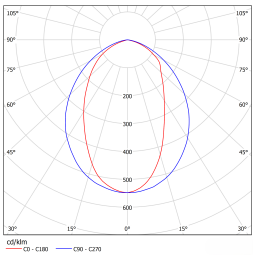

ООО «ТД «Эконекс»
ИНН 3459011235
КПП 345901001

400005, Волгоград,
пр. Ленина, 65К, оф. 11
www.econex.ru

(8442) 72 77 72
www.econex.ru
info@econex.ru

8 800 500 34 97
звонки по России бесплатно