Светильник Energy Stock 75 H 60x15 IP65 5000K GL

Артикул: 1015415386

Светильники серии Econex Energy Stock H предназначены для освещения складских помещений с высотным стеллажным хранением и высотой установки от 6 до 15 метров. Так же данные светильники можно использовать для освещения промышленных объектов (цехов, проходов и т.д.). Преимуществами светильника являются высокая эффективность и широкая линейка мощности.

Параметры

Светотехнические

Световой поток, лм	11790
Световая отдача, лм/Вт	159
Цветовая температура, К	5000
Тип кривой силы света (КСС)	специальная
Тип источника света	СД
Общий индекс цветопередачи, Ra, не менее	80
Коэффициент пульсации светового потока, %, не более	5

Электротехнические

Класс защиты от поражения электрическим током	I
Коэффициент мощности, не менее	0.95
Потребляемая мощность, Вт	74
Номинальное напряжение (диапазон рабочих напряжений), В	~230 (90–305)
Частота питающей сети, Гц	47–63

ЗАВОД «ЭКОНЕКС»
ОТ ПРОЕКТА ДО МОНТАЖА

российский производитель светотехнического оборудования и систем управления освещением с экспертной реализацией проекта на предприятии заказчика

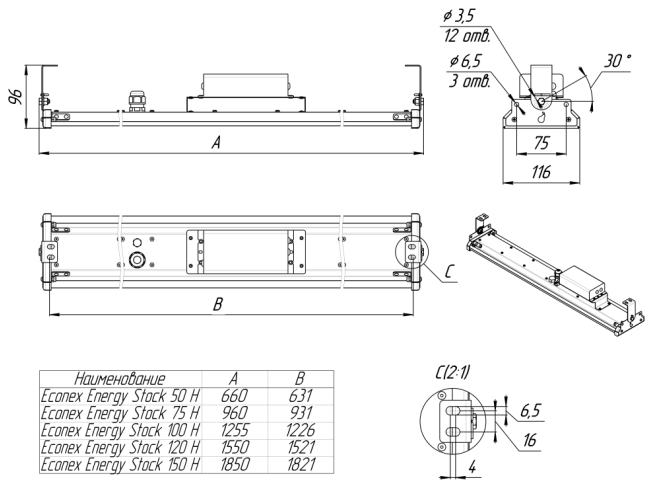

Наименование	A	B
Econex Energy Stock 50 H	660	631
Econex Energy Stock 75 H	960	931
Econex Energy Stock 100 H	1255	1226
Econex Energy Stock 120 H	1550	1521
Econex Energy Stock 150 H	1850	1821

Параметры

Эксплуатационные

Гарантийный срок, месяцев	60
Климатическое исполнение светильника	УХЛ2
Степень защиты светильника	IP65
Температура окружающей среды при эксплуатации / при хранении, °C	от -40 до +40

Конструктивные

Масса, кг, не более	3,3
Габаритные размеры Д × Ш × В, мм	940×115×80
Способ установки светильника	Универсальный
Цвет корпуса	серый

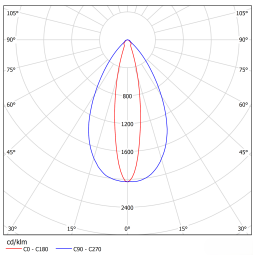

ООО «ТД «Эконекс»
ИНН 3459011235
КПП 345901001

400005, Волгоград,
пр. Ленина, 65К, оф. 11
www.econex.ru

(8442) 72 77 72
www.econex.ru
info@econex.ru

8 800 500 34 97
звонки по России бесплатно