econex
ЭНЕРГОЭФФЕКТИВНЫЕ РЕШЕНИЯ

ЗАВОД «ЭКОНЕКС»
ОТ ПРОЕКТА ДО МОНТАЖА

российский производитель светотехнического оборудования и систем управле - ния освещением с экспертной реализацией проекта на предприятии заказчика

Светильник Econex Liner Glass 20 250mm D120 4000K IP66 EM3

Артикул: 1011616372



Серия линейных светильников Econex Liner с закаленным стеклом предназначена для освещения промышленных помещений с тяжелыми условиями эксплуатации, для помещений класса пожароопасности П-IIа. Характеризуются надежной герметизацией и высокой степенью пылевлагозащиты IP66.
В зависимости от модели светильники Econex Liner выпускаются в базовом исполнении или комплектуются встроенным блоком аварийного питания (БАП), рассчитанным на работу в течении 1 часа (EM) или 3 часов (EM3). Световой поток в аварийном режиме 220/900 лм.

Параметры

Светотехнические

Световой поток, лм	3250
Световая отдача, лм/Вт	135
Цветовая температура, К	4000
Тип кривой силы света (КСС)	Косинусная (Д)
Тип источника света	СД
Общий индекс цветопередачи, Ra, не менее	80
Коэффициент пульсации светового потока, %, не более	1

Электротехнические

Класс защиты от поражения электрическим током	I
Коэффициент мощности, не менее	0.95
Потребляемая мощность, Вт	24
Номинальное напряжение (диапазон рабочих напряжений), В	~230 (198–264)
Частота питающей сети, Гц	47–63

Исполнение

Блок аварийного питания EM 1ч	Да

ООО «ТД «Эконекс»
ИНН 3459011235
КПП 345901001

400005, Волгоград,
пр. Ленина, 65К, оф. 11
www.econex.ru

(8442) 72 77 72
www.econex.ru
info@econex.ru

8 800 500 34 97
звонки по России бесплатно

econex
ЭНЕРГОЭФФЕКТИВНЫЕ РЕШЕНИЯ

ЗАВОД «ЭКОНЕКС»
ОТ ПРОЕКТА ДО МОНТАЖА

российский производитель светотехнического оборудования и систем управле - ния освещением с экспертной реализацией проекта на предприятии заказчика

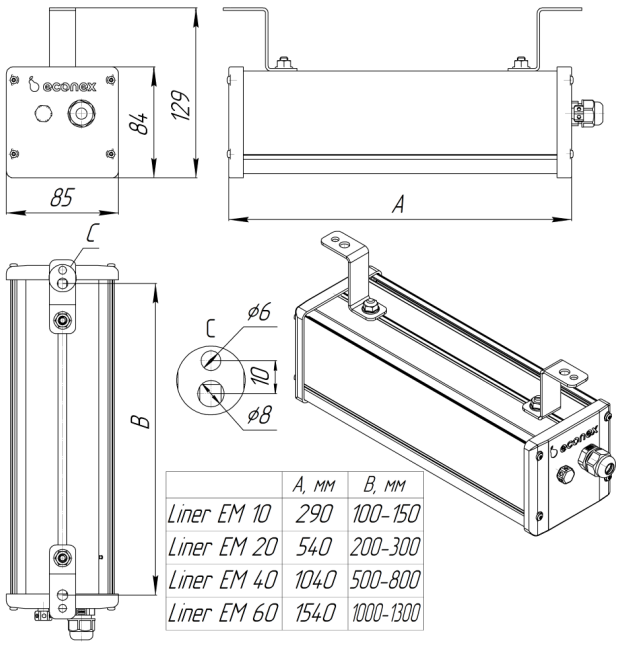

	A, мм	B, мм
Liner EM 10	290	100-150
Liner EM 20	540	200-300
Liner EM 40	1040	500-800
Liner EM 60	1540	1000-1300

Параметры

Эксплуатационные

Гарантийный срок, месяцев	60
Климатическое исполнение	У2
Степень защиты	IP66
Температура окружающей среды при эксплуатации / при хранении, °C	от 0 до +40

Конструктивные

Масса, кг, не более	1,3
Габаритные размеры Д × Ш × В, мм	290×85×97
Способ установки	Универсальный
Цвет корпуса	серый

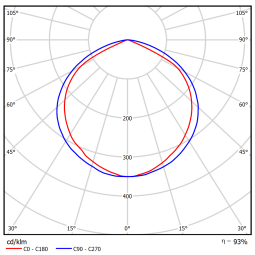

ООО «ТД «Эконекс»
ИНН 3459011235
КПП 345901001

400005, Волгоград,
пр. Ленина, 65К, оф. 11
www.econex.ru

(8442) 72 77 72
www.econex.ru
info@econex.ru

8 800 500 34 97
звонки по России бесплатно