econex
ЭНЕРГОЭФФЕКТИВНЫЕ РЕШЕНИЯ

ЗАВОД «ЭКОНЕКС»
ОТ ПРОЕКТА ДО МОНТАЖА

российский производитель светотехнического оборудования и систем управле - ния освещением с экспертной реализацией проекта на предприятии заказчика

Светильник Econex Liner Glass 20 500mm D60 5000K IP66 EM3

Артикул: 1011616377



Серия линейных светильников Econex Liner с закаленным стеклом предназначена для освещения промышленных помещений с тяжелыми условиями эксплуатации, для помещений класса пожароопасности П-IIa. Характеризуются надежной герметизацией и высокой степенью пылевлагозащиты IP66.
В зависимости от модели светильники Econex Liner выпускаются в базовом исполнении или комплектуются встроенным блоком аварийного питания (БАП), рассчитанным на работу в течении 1 часа (EM) или 3 часов (EM3). Световой поток в аварийном режиме 220/900 лм.

Параметры

Светотехнические

Световой поток, лм	3210
Световая отдача, лм/Вт	153
Цветовая температура, К	5000
Тип кривой силы света (КСС)	Глубокая (Г)
Тип источника света	СД
Общий индекс цветопередачи, Ra, не менее	80
Коэффициент пульсации светового потока, %, не более	1

Электротехнические

Класс защиты от поражения электрическим током	I
Коэффициент мощности, не менее	0.95
Потребляемая мощность, Вт	21
Номинальное напряжение (диапазон рабочих напряжений), В	~230 (198–264)
Частота питающей сети, Гц	50–60

ООО «ТД «Эконекс»
ИНН 3459011235
КПП 345901001

400005, Волгоград,
пр. Ленина, 65К, оф. 11
www.econex.ru

(8442) 72 77 72
www.econex.ru
info@econex.ru

8 800 500 34 97
звонки по России бесплатно

econex
ЭНЕРГОЭФФЕКТИВНЫЕ РЕШЕНИЯ

ЗАВОД «ЭКОНЕКС»
ОТ ПРОЕКТА ДО МОНТАЖА

российский производитель светотехнического оборудования и систем управле - ния освещением с экспертной реализацией проекта на предприятии заказчика

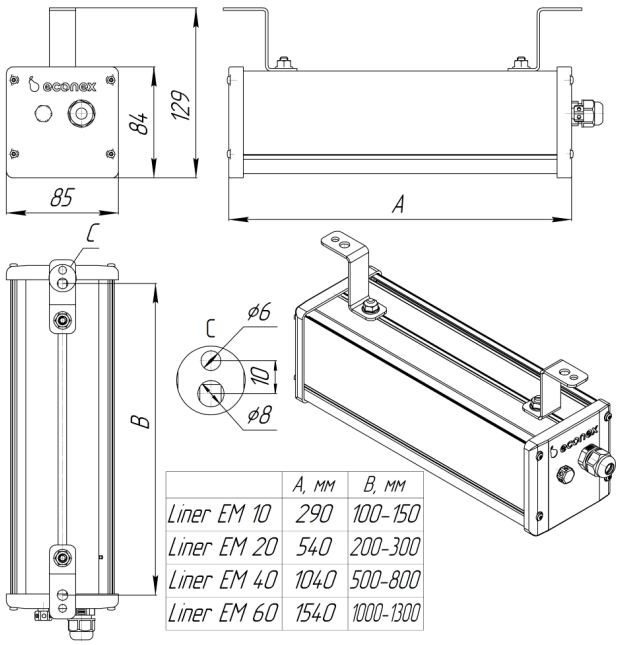

	A, мм	B, мм
Liner EM 10	290	100-150
Liner EM 20	540	200-300
Liner EM 40	1040	500-800
Liner EM 60	1540	1000-1300

Параметры

Эксплуатационные

Гарантийный срок, месяцев	60
Климатическое исполнение	У2
Степень защиты	IP66
Температура окружающей среды при эксплуатации / при хранении, °C	от 0 до +40

Конструктивные

Масса, кг, не более	1,8
Габаритные размеры Д × Ш × В, мм	540×85×97
Способ установки	Универсальный
Цвет корпуса	серый

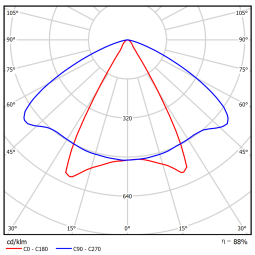

ООО «ТД «Эконекс»
ИНН 3459011235
КПП 345901001

400005, Волгоград,
пр. Ленина, 65К, оф. 11
www.econex.ru

(8442) 72 77 72
www.econex.ru
info@econex.ru

8 800 500 34 97
звонки по России бесплатно