Светильник Econex Downlight 140x64 20 4000K CRI90 IP54/IP20 G2

Артикул: 1015916528

Серия светильников Econex Downlight G2 предназначена для офисно-административных и торговых помещений. Высокая степень цветопередачи CRI 90, наиболее комфортная для глаз цветовая температура и равномерная засветка – все эти характеристики Downlight G2 создают качественное освещение. Степень защиты оптической части IP54, источника питания – IP20

Параметры

Светотехнические

Световой поток, лм	2400
Световая отдача, лм/Вт	120
Цветовая температура, К	4000
Тип кривой силы света (КСС)	Косинусная (Д)
Тип источника света	СД
Общий индекс цветопередачи, Ra, не менее	90
Коэффициент пульсации светового потока, %, не более	5

Электротехнические

Класс защиты от поражения электрическим током	I
Коэффициент мощности, не менее	0.9
Потребляемая мощность, Вт	20
Номинальное напряжение (диапазон рабочих напряжений), В	~230 (198–264)
Частота питающей сети, Гц	50–60

ЗАВОД «ЭКОНЕКС»
ОТ ПРОЕКТА ДО МОНТАЖА

российский производитель светотехнического оборудования и систем управления освещением с экспертной реализацией проекта на предприятии заказчика

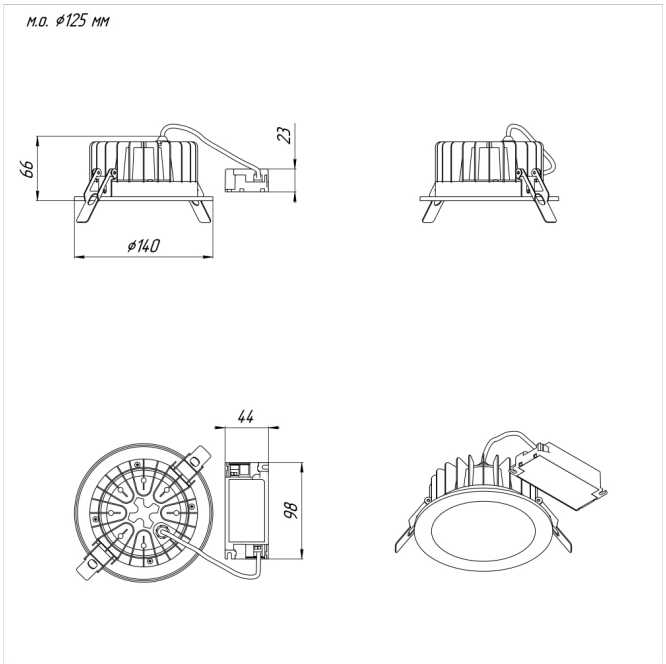

Параметры

Эксплуатационные

Гарантийный срок, месяцев	60
Климатическое исполнение светильника	УХЛ4
Степень защиты светильника	IP54/IP20
Температура окружающей среды при эксплуатации / при хранении, °C	+5 до +40

Конструктивные

Масса, кг, не более	0,6
Габаритные размеры Д × Ш × В, мм	Ø140×64
Способ установки светильника	Встраиваемый
Цвет корпуса	серый

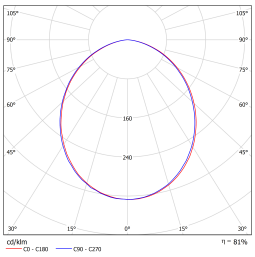

ООО «ТД «Эконекс»
ИНН 3459011235
КПП 345901001

400005, Волгоград,
пр. Ленина, 65К, оф. 11
www.econex.ru

(8442) 72 77 72
www.econex.ru
info@econex.ru

8 800 500 34 97
звонки по России бесплатно