econex
ЭНЕРГОЭФФЕКТИВНЫЕ РЕШЕНИЯ

ЗАВОД «ЭКОНЕКС»
ОТ ПРОЕКТА ДО МОНТАЖА

российский производитель светотехнического оборудования и систем управле - ния освещением с экспертной реализацией проекта на предприятии заказчика

Светильник Econex Kvant 200 D60 5000K G3 Pr

Артикул: 1007916859



Благодаря высокой эффективности и разнообразию КСС, серия светильников Econex Kvant G3 Pr позволяет создавать осветительные установки для освещения электрических подстанций, открытых площадей и территорий, спортивных сооружений. Светильники Kvant G3 Pr устанавливаются на высокомачтовые опоры или несущие конструкции зданий и сооружений.

Параметры

Светотехнические

Световой поток, лм	34240
Световая отдача, лм/Вт	165
Цветовая температура, К	5000
Тип кривой силы света (КСС)	Глубокая (Г)
Тип источника света	СД
Общий индекс цветопередачи, Ra, не менее	70
Коэффициент пульсации светового потока, %, не более	5

Электротехнические

Класс защиты от поражения электрическим током	I
Коэффициент мощности, не менее	0.95
Потребляемая мощность, Вт	208
Номинальное напряжение (диапазон рабочих напряжений), В	~230 (90–305)
Частота питающей сети, Гц	45–65

ООО «ТД «Эконекс»
ИНН 3459011235
КПП 345901001

400005, Волгоград,
пр. Ленина, 65К, оф. 11
www.econex.ru

(8442) 72 77 72
www.econex.ru
info@econex.ru

8 800 500 34 97
звонки по России бесплатно

econex
ЭНЕРГОЭФФЕКТИВНЫЕ РЕШЕНИЯ

ЗАВОД «ЭКОНЕКС»
ОТ ПРОЕКТА ДО МОНТАЖА

российский производитель светотехнического оборудования и систем управле - ния освещением с экспертной реализацией проекта на предприятии заказчика

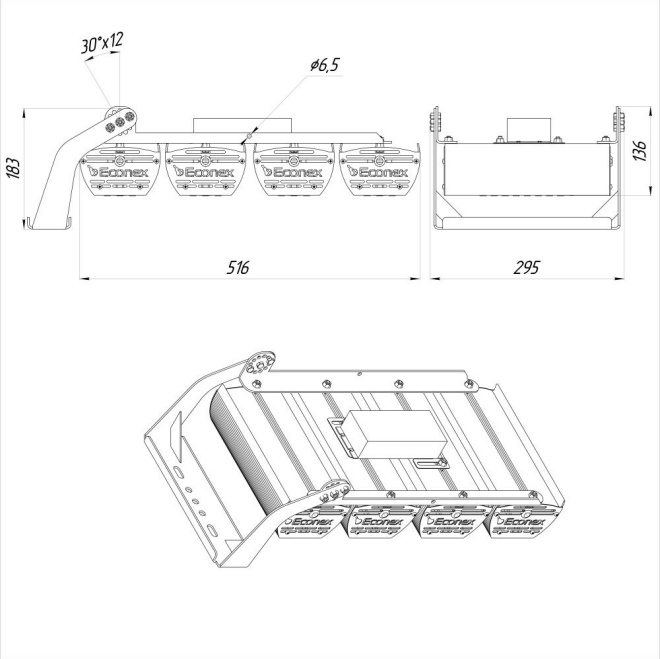

Параметры

Эксплуатационные

Гарантийный срок, месяцев	60
Климатическое исполнение	УХЛ1
Степень защиты	IP65
Температура окружающей среды при эксплуатации / при хранении, °С	от -40 до +40

Конструктивные

Масса, кг, не более	6,3
Габаритные размеры Д × Ш × В, мм	295×516×190
Способ установки	Универсальный
Цвет корпуса	серебристый

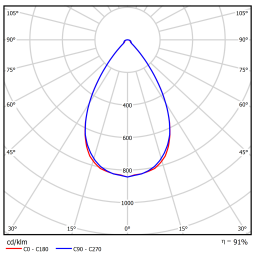

ООО «ТД «Эконекс»
ИНН 3459011235
КПП 345901001

400005, Волгоград,
пр. Ленина, 65К, оф. 11
www.econex.ru

(8442) 72 77 72
www.econex.ru
info@econex.ru

8 800 500 34 97
звонки по России бесплатно