econex
ЭНЕРГОЭФФЕКТИВНЫЕ РЕШЕНИЯ

ЗАВОД «ЭКОНЕКС»
ОТ ПРОЕКТА ДО МОНТАЖА

российский производитель светотехнического оборудования и систем управле - ния освещением с экспертной реализацией проекта на предприятии заказчика

Светильник Econex Акорн 10 Стекло-Призма IP65 4000К Лира

Артикул: 1016316938



Серия светильников Econex Акорн — это линейка промышленных осветительных приборов, предназначенных для освещения производственных цехов, эстакад, складов, ангаров, гаражей и других объектов с повышенными требованиями к надёжности, энергоэффективности и долговечности.

Светильники Econex Акорн разработаны для замены традиционных светильников типа НСП. Модели со стеклянным опаловым или призматическим рассеивателем и специализированной КСС обеспечивают равномерное освещение не только горизонтальных, но и вертикальных поверхностей.

Рекомендуемая высота установки — от 2,5 до 4 м.

В продаже с ноября 2026 г.

Параметры

Светотехнические

Световой поток, лм	2090
Световая отдача, лм/Вт	190
Цветовая температура, К	4000
Тип кривой силы света (КСС)	специальная
Тип источника света	СД
Общий индекс цветопередачи, Ra, не менее	70
Коэффициент пульсации светового потока, %, не более	5

Электротехнические

Класс защиты от поражения электрическим током	I
Коэффициент мощности, не менее	0.95
Потребляемая мощность, Вт	11
Номинальное напряжение (диапазон рабочих напряжений), В	~230 (198–240)
Частота питающей сети, Гц	47–63

ООО «ТД «Эконекс»
ИНН 3459011235
КПП 345901001

400005, Волгоград,
пр. Ленина, 65К, оф. 11
www.econex.ru

(8442) 72 77 72
www.econex.ru
info@econex.ru

8 800 500 34 97
звонки по России бесплатно

econex
ЭНЕРГОЭФФЕКТИВНЫЕ РЕШЕНИЯ

ЗАВОД «ЭКОНЕКС»
ОТ ПРОЕКТА ДО МОНТАЖА

российский производитель светотехнического оборудования и систем управле - ния освещением с экспертной реализацией проекта на предприятии заказчика

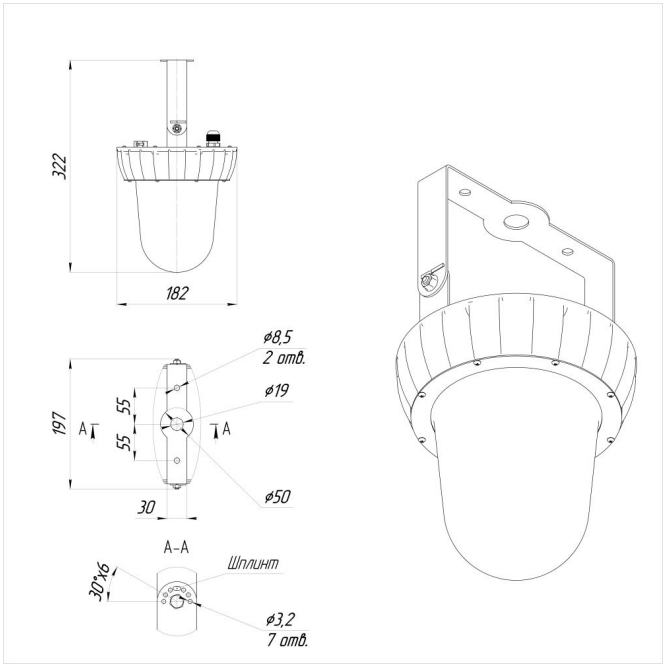

Параметры

Эксплуатационные

Гарантийный срок, месяцев	60
Климатическое исполнение	УХЛ2
Степень защиты	IP65
Температура окружающей среды при эксплуатации / при хранении, °С	от -40 до +40

Конструктивные

Масса, кг, не более	2,35
Габаритные размеры Д × Ш × В, мм	Ø183×322
Способ установки	Универсальный
Цвет корпуса	черный

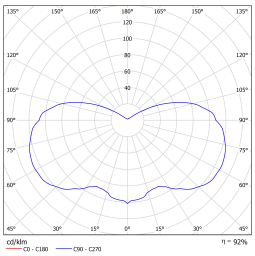

ООО «ТД «Эконекс»
ИНН 3459011235
КПП 345901001

400005, Волгоград,
пр. Ленина, 65К, оф. 11
www.econex.ru

(8442) 72 77 72
www.econex.ru
info@econex.ru

8 800 500 34 97
звонки по России бесплатно